BORGA ITALIA SRL
Via Monte Ortigara 27/A - 36073 Cornedo Vicentino (VI) - Italia
Tel. +39 0445 480220 - Fax +39 0445 489070
www.borgaitalia.it - email: info@borgaitalia.it

BB GUARNITURA COMPLETA MM 14X50X400

Descrizione

La guarnitura è un accessorio composto da guida d'appoggio, pignone dentato e catena per cavatrice progettata per asportare rapidamente grandi quantità di legno. Usata sulla mortasatrice, permette di scavare alloggiamenti rettangolari profondi, come tenoni o incastri strutturali.

Cod. 520044903405 **Scatola 1 pz**

Caratteristiche

Larghezza	14 mm
Larghezza di intaglio	50 mm
Profondità di taglio verticale	300 mm
Lunghezza	400 mm
N. maglie della catena	51

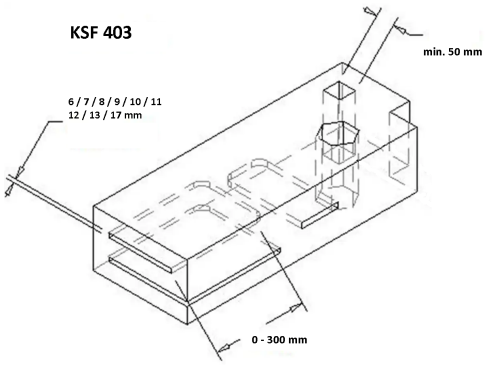

Cod. 520044904400
BB CAVATRICE A CATENA KSF 403

Cod. 520044903418
BB CATENA PER CAVATRICE DA mm 14x50x400

Tutte le informazioni si basano sulle conoscenze alla data di pubblicazione. La Borga Italia srl si riserva il diritto di modificarle e non si assume alcuna responsabilità per eventuali errori di battitura. Il progettista è tenuto a verificare l'idoneità e la completezza di tali informazioni in relazione all'utilizzo specifico che deve fare del prodotto.

Reg. Imp. VI C.F e P.IVA 04206700249
REA VI 38790 - Cod Ident. UE IT 0420670024