BORGA ITALIA SRL
Via Monte Ortigara 27/A - 36073 Cornedo Vicentino (VI) - Italia
Tel. +39 0445 480220 - Fax +39 0445 489070
www.borgaitalia.it - email: info@borgaitalia.it

CHIODI COILS ELET.RING 16G 31X90 ZN. CE

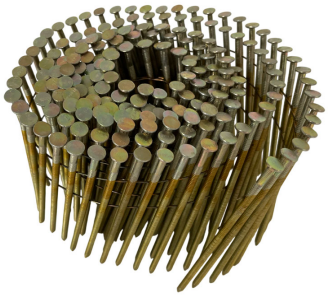

Descrizione

Chiodi RING ZINCATI in acciaio al carbonio in bobina elettrosaldata con inclinazione 16° per utilizzo con chiodatrici pnumatiche per lavori intensivi. La bobina di forma piatta consente un flusso continuo di chiodi con notevole riduzione dei tempi di ricarica e di fissaggio.

Chiodi compatibili con la maggior parte delle chiodatrici oggi presenti sul mercato. E' comunque sempre consigliato una adeguata verifica.

Cod. 750960121090 **Scatola 3600 pz**

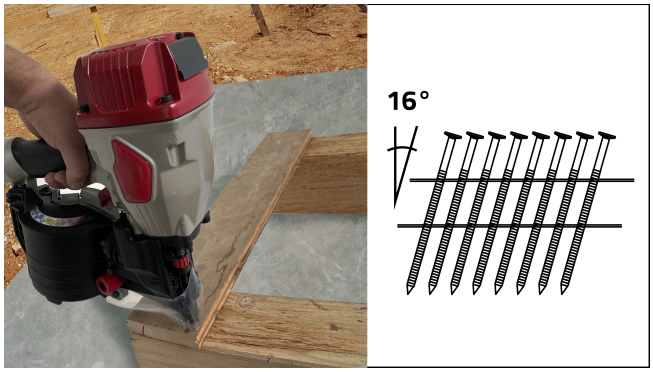

Caratteristiche

Ø	3,1 mm
Lunghezza	90 mm
Inclinazione chiodi	16°
Tipo testa	piatta
Materiale	acciaio al carbonio
Finitura	zincata
Certificazione	DoP-0282



Cod. 740001003890
MONTANA CHIODATRICE CNW 38-90C



Cod. 740300008900
MAX CHIODATRICE A BOBINA CN 890 F

Tutte le informazioni si basano sulle conoscenze alla data di pubblicazione. La Borga Italia srl si riserva il diritto di modificarle e non si assume alcuna responsabilità per eventuali errori di battitura. Il progettista è tenuto a verificare l'idoneità e la completezza di tali informazioni in relazione all'utilizzo specifico che deve fare del prodotto.

Reg. Imp. VI C.F e P.IVA 04206700249
REA VI 38790 - Cod Ident. UE IT 0420670024